FICHE TECHNIQUE : **OPE22**

Lame : Crantée

REF		
OPE22	*Coque top 50*	
type de lame	CRANTÉE	
Lame fournie	NON	3 Têtes de clé escamotables possible
Largeur de lame		
Nombre de boutons	2	
Lame interchangeable	OUI	Lame sur tête de clé escamotable
Emplacement pile	CIRCUIT	CR 2032
Clé copiable	OUI	Codage Philips,Krypto 2
OPEL	ASTRA	1998-2004
	COMBO	2002
	CORSA	1998-1999
	OMEGA	1998-2001

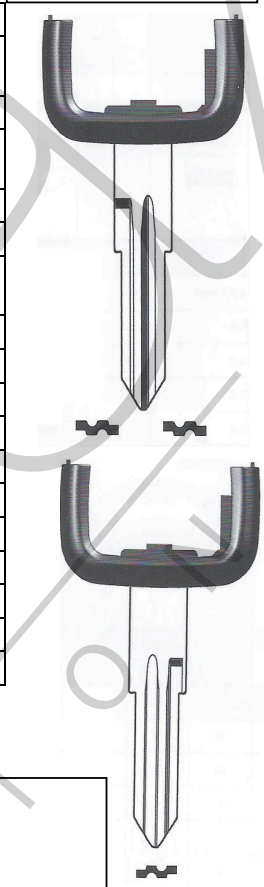

OBSERVATION :

Souvent les boutons Switch sont défectueux.
Ils peuvent être remplacés par le C-SW2
Le transpondeur est fixé sur le circuit imprimé.

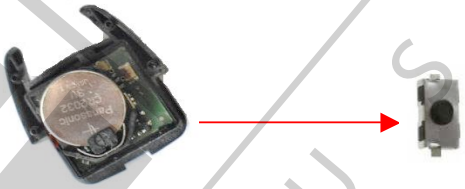

NOTICE DE MONTAGE :
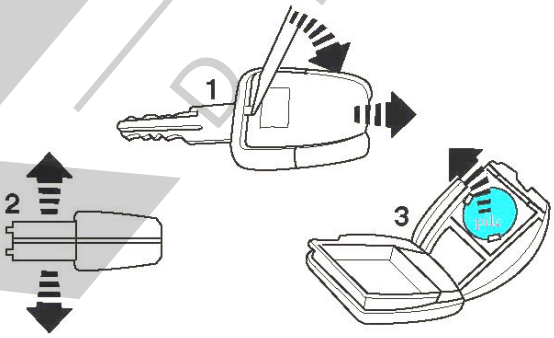
ATTENTION ! La lame est injectée dans une tête de clé. Pour retirer la tété de clé il faut avec l'aide d'un tourne vis plat appuyer sur la languette (Fig. 1) et faire glisser la tête de clé.